РОССИЙСКАЯ ФЕДЕРАЦИЯ

(19) RU (11) 111 112 (13) U1

(51) МПК
B65B 53/06 (2006.01)
B65B 11/08 (2006.01)

ФЕДЕРАЛЬНАЯ СЛУЖБА
ПО ИНТЕЛЛЕКТУАЛЬНОЙ СОБСТВЕННОСТИ

(12) ТИТУЛЬНЫЙ ЛИСТ ОПИСАНИЯ ПОЛЕЗНОЙ МОДЕЛИ К ПАТЕНТУ

(21)(22) Заявка: 2011123455/13, 09.06.2011

(24) Дата начала отсчета срока действия патента:
09.06.2011

Приоритет(ы):
(22) Дата подачи заявки: 09.06.2011

(45) Опубликовано: 10.12.2011 Бюл. № 34

Адрес для переписки:
129327, Москва, а/я 64, Н.А. Туленинову

(72) Автор(ы):
Лапшин Алексей Викторович (RU),
Чернышев Михаил Иванович (RU)

(73) Патентообладатель(и):
Общество с ограниченной ответственностью "Торговый дом "Пакверк" (RU)

(54) МОДУЛЬ ДЛЯ УПАКОВКИ ПРОДУКЦИИ В ТЕРМОУСАДОЧНУЮ ПЛЕНКУ

(57) Формула полезной модели

1. Модуль для упаковки продукции в термоусадочную пленку, характеризующийся тем, что он содержит раму, включающую основание с регулируемыми по высоте опорами, на основании закреплены стойки, которые наверху соединены балкой, каждая стойка имеет в поперечном сечении п-образную форму, образующую по высоте стойки направляющий канал, в котором с возможностью вертикального перемещения установлена рамка с закрепленным на ней термоножом, на раме модуля смонтирован стол, над которым расположены ограничители, модуль оснащен установленными на его раме с возможностью вращения верхним рулоном пленки и нижним рулоном пленки, причем сбегающие с указанных рулонов полотна пленок сварены между собой в одно полотно и это одно полотно имеет верхнюю ветвь, простирающуюся вниз от верхнего рулона пленки, и нижнюю ветвь, простирающуюся вверх от нижнего рулона пленки, полотно пленки расположено над столом, при этом вверху на раме установлен натяжитель, взаимодействующий с верхней ветвью пленки, а в средней части рамы на ней установлен толкатель, соединенный с закрепленным на раме модуля пневмоцилиндром перемещения толкателя, на раме модуля над столом установлен с возможностью перемещения в вертикальной плоскости прижим, соединенный с закрепленным на раме модуля пневмоцилиндром перемещения прижима, в упомянутом направляющем канале каждой стойки рамы расположен направляющий стержень, нижний конец которого закреплен с возможностью его перемещения и фиксации в отверстии основания рамы, а верхний конец стержня закреплен с возможностью его перемещения и фиксации в отверстии верхней балки рамы, причем под термоножом расположен закрепленный на столе упор, взаимодействующий с термоножом.

2. Модуль по п.1, характеризующийся тем, что на верхней балке закреплены Т-образные верхние стойки, каждая из которых имеет вертикальную направляющую,

RU 111112 U1

выполненную в вертикальной части стойки, в вертикальных направляющих верхних стоек с возможностью свободного перемещения установлены концы верхнего рулонодержателя, на основании закреплены идентичные верхним нижние Т-образные стойки, каждая из которых имеет вертикальную направляющую, выполненную в вертикальной части нижней стойки, в вертикальных направляющих нижних стоек с возможностью свободного перемещения установлены концы нижнего рулонодержателя, конструкция которого идентична конструкции верхнего рулонодержателя, при этом на каждой горизонтальной части каждой Т-образной вышеуказанной стойки установлена пара роликов, на которых расположены соответственно верхний и нижний рулоны термоусадочной пленки с возможностью их вращения на роликах, верхние стойки и нижние образуют пары стоек, каждая из которых соединена планками, по меньшей мере, один ролик каждой пары роликов соединен с электродвигателем вращения ролика.

3. Модуль по п.2, характеризующийся тем, что каждый рулонодержатель содержит валик с зафиксированной на нем парой фиксаторов, каждый из которых установлен подвижно на валике и зафиксирован на нем, каждый фиксатор содержит втулку, на которой симметрично закреплены скобы, каждая скоба имеет конический участок, причем вышеуказанные ролики, стойки, рулонодержатели и электродвигатели образуют собой верхний и нижний узлы размотки пленки, причем указанный натяжитель пленки установлен на верхнем узле размотки пленки, натяжитель содержит П-образную рамку, шарнирно соединенную с Т-образными стойками, на концах рамки подвижно с возможностью фиксации установлены противовесы, рамка имеет среднюю часть, которая охватывает снаружи верхний рулон пленки и через которую перекинута верхняя ветвь полотна пленки, нижний узел размотки также имеет П-образную нижнюю рамку, средняя часть которой охватывает нижний рулон пленки снаружи и через которую перекинута нижняя ветвь полотна пленки, при этом нижняя рамка закреплена неподвижно на нижних Т-образных стойках.

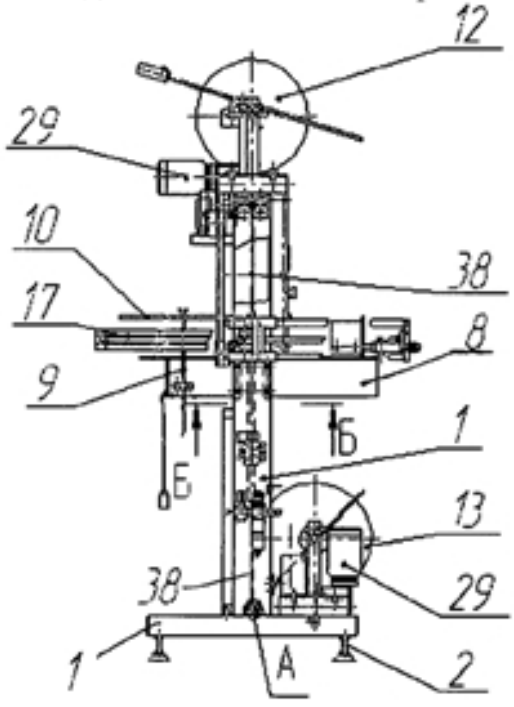

RU 111112 U1
RU 111112 U1